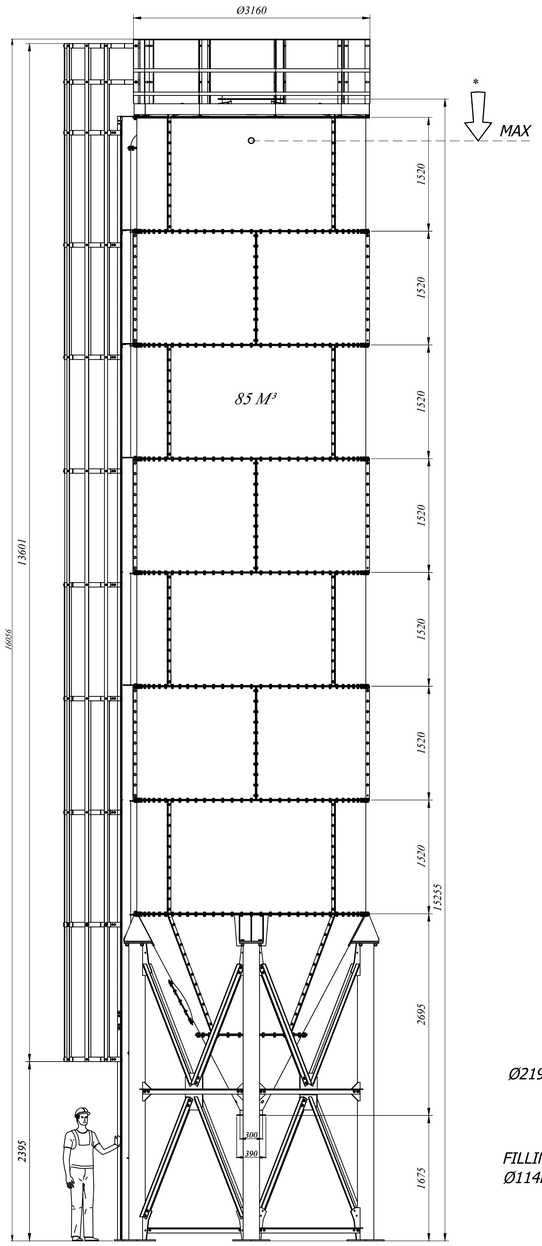

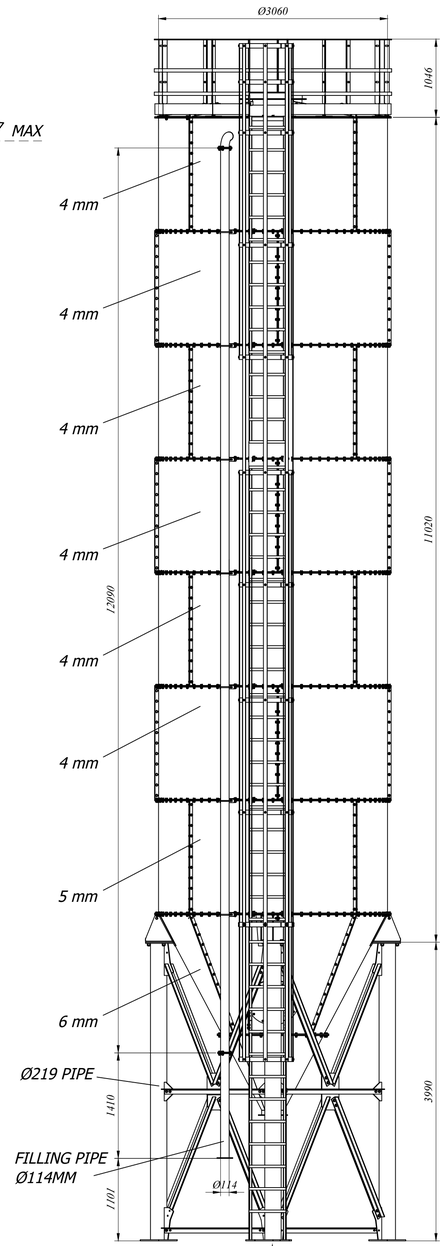

A BAKIŞI

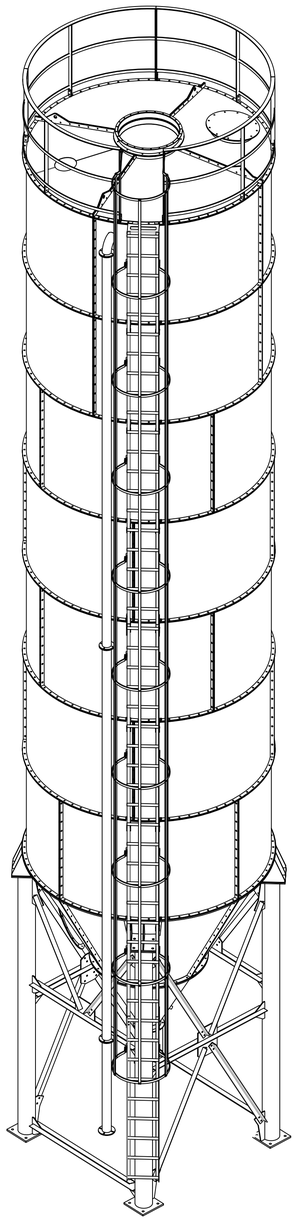

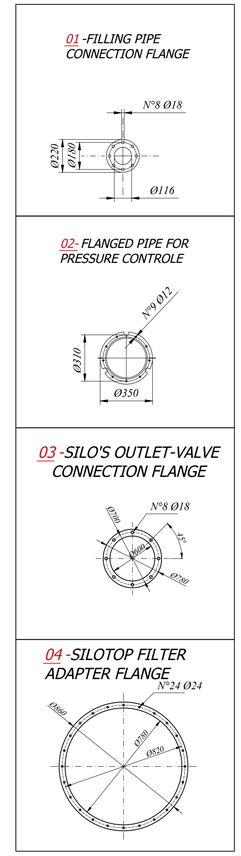

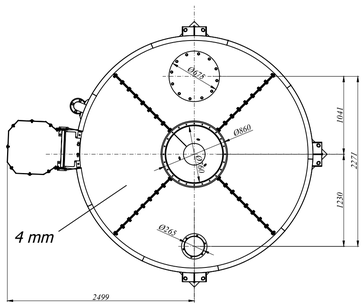

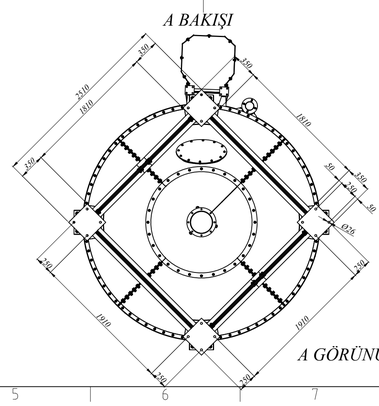

A GÖRÜNÜŞÜ

WARNING !...
THIS PROJECT IS ONLY SHOWING THE INSTALLATION OF MACHINES.
THE CONCRETE PROCESS WILL BE PROVIDED BY THE BUYER IN
ACCORDANCE WITH THE DYNAMIC AND STATIC LOADS PROVIDED..

DESIGN CRITERIA : Eurocode 8, en.1998.4.2006

CONSTMACH

CONCRETE PLANTS & CRUSHERS

NOT:BU RESMİN CONSTMACH ÜZERİNDA HER NE SEBEBLE OLURSA OLSUN KOPYALANMASI ÜÇÜNCÜ ŞAHSIALARA VERİLMESİ VE BU RESİM KULLANILARAK ÜRETİM YAPILMASI KESİNLİKLE YASAKTIR. YUKARIDA ADI GEÇEN KURALLARA UYMAYAN ÜZEL VE TÜZEL KİŞİLER HAKKINDA YASAL TAKİBAT YAPTIRILACAKTIR.

TASARIM	ÇİZEN	ONAYLAYAN	TARIH
Murat ULUNÇ	Murat ULUNÇ	Emre CINAR	09.12.2025

85 M³ SILO

ÖLÇEK: 1/40

Rev. No: .....

Rev. Tarihi: ..../..../.....

Resim No: